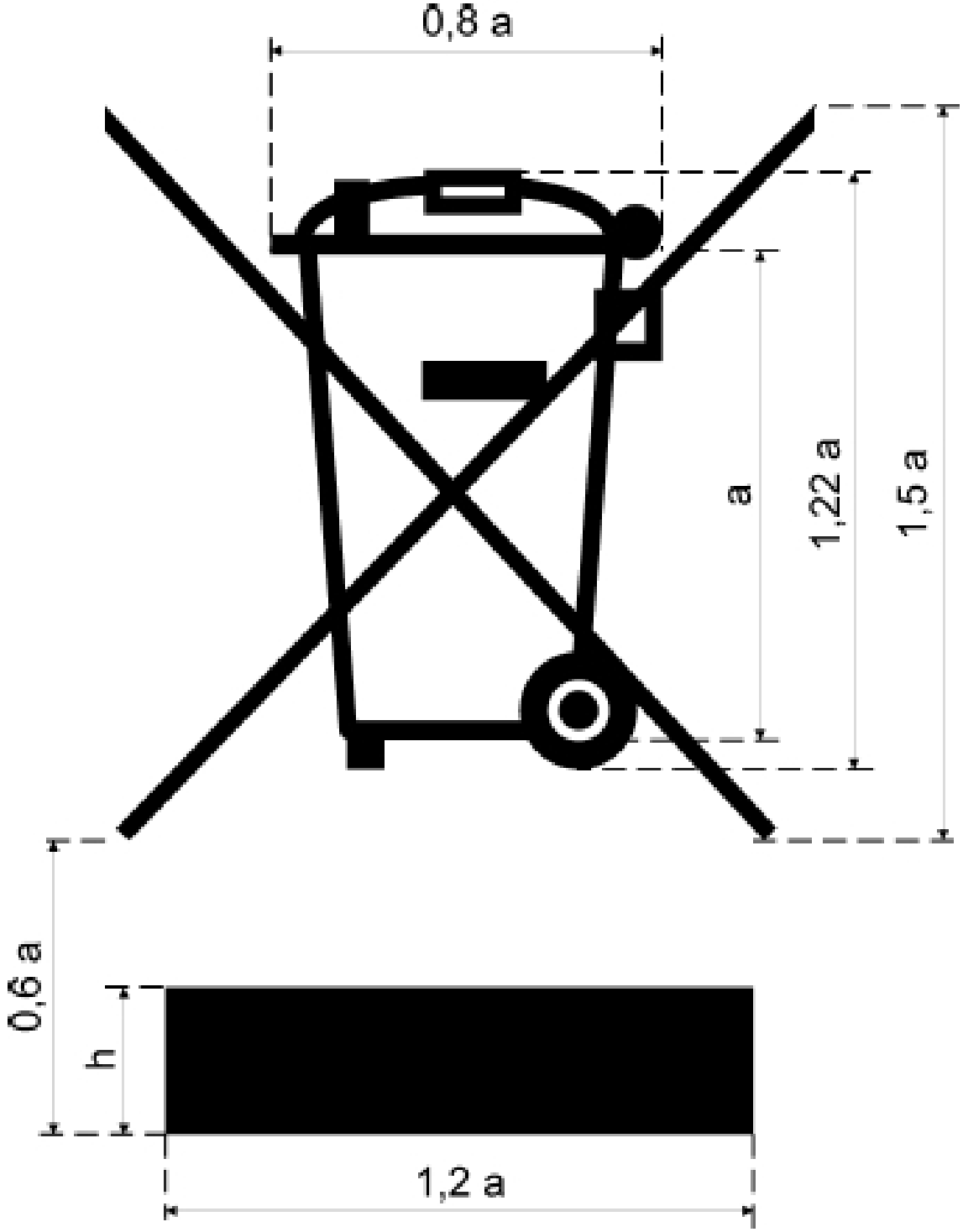
0,8 a
a
1,22 a
1,5 a
0,6 a
h
1,2 a